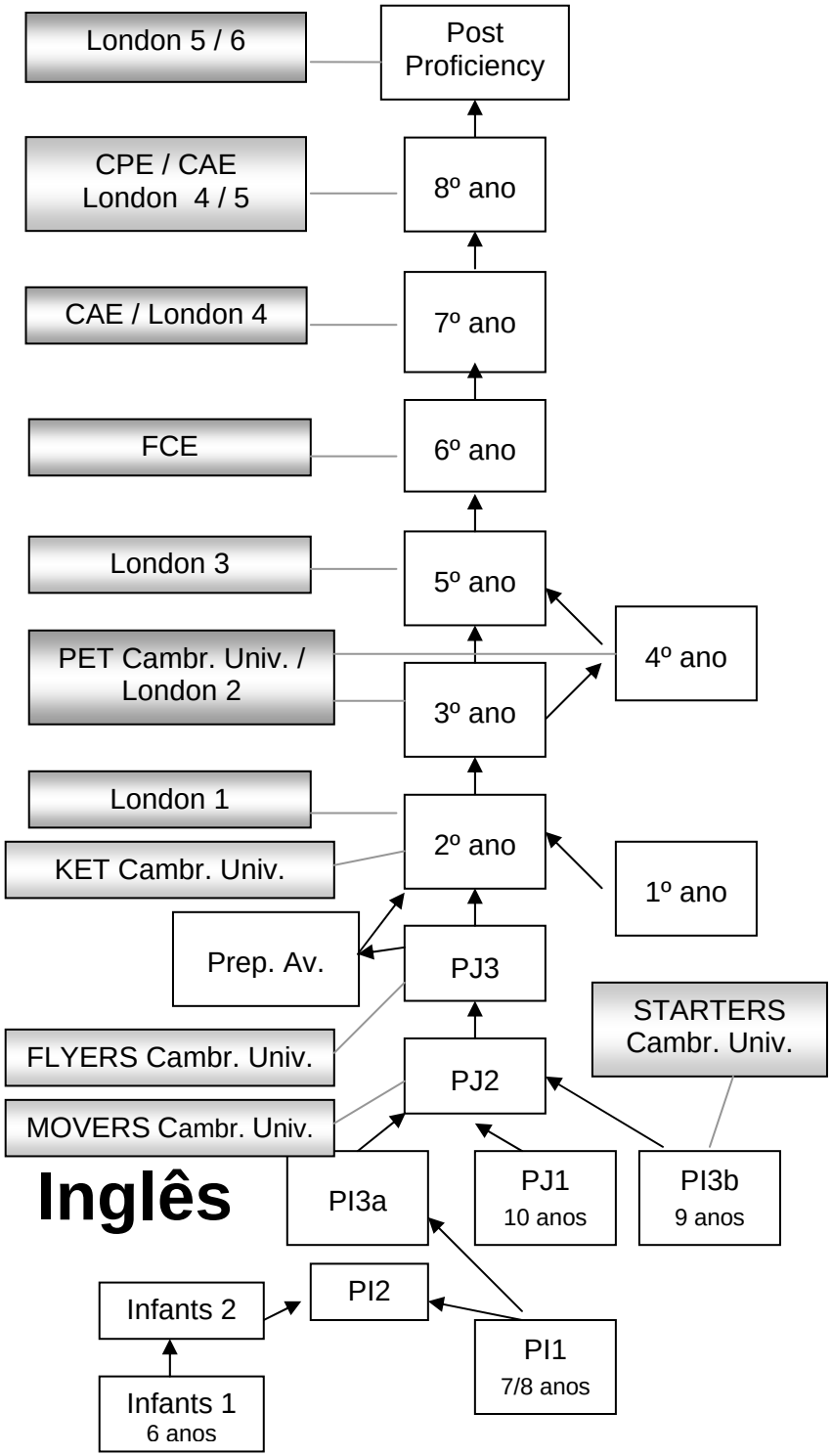
London 5 / 6
Post Proficiency
CPE / CAE London 4 / 5
8º ano
CAE / London 4
7º ano
FCE
6º ano
London 3
5º ano
PET Cambr. Univ. / London 2
4º ano
3º ano
London 1
KET Cambr. Univ.
2º ano
1º ano
Prep. Av.
PJ3
STARTERS Cambr. Univ.
FLYERS Cambr. Univ.
PJ2
MOVERS Cambr. Univ.
Inglês
PI3a
PJ1 10 anos
PI3b 9 anos
PI2
Infants 2
PI1 7/8 anos
Infants 1 6 anos

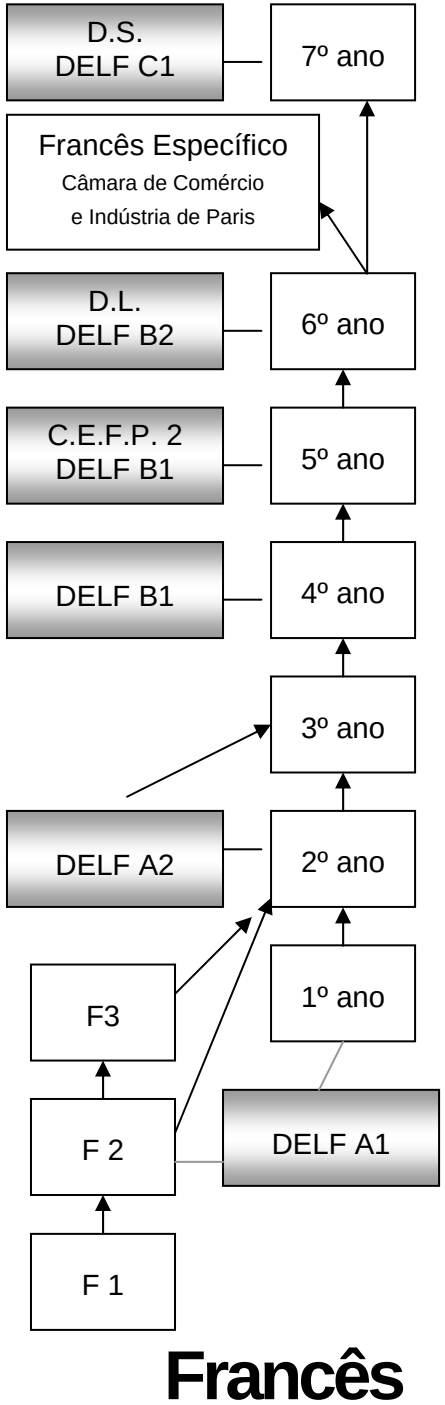
D.S. DELF C1
7º ano
Francês Específico
Câmara de Comércio e Indústria de Paris
D.L. DELF B2
6º ano
C.E.F.P. 2 DELF B1
5º ano
DELF B1
4º ano
3º ano
DELF A2
2º ano
F3
1º ano
F 2
DELF A1
F 1
Francês

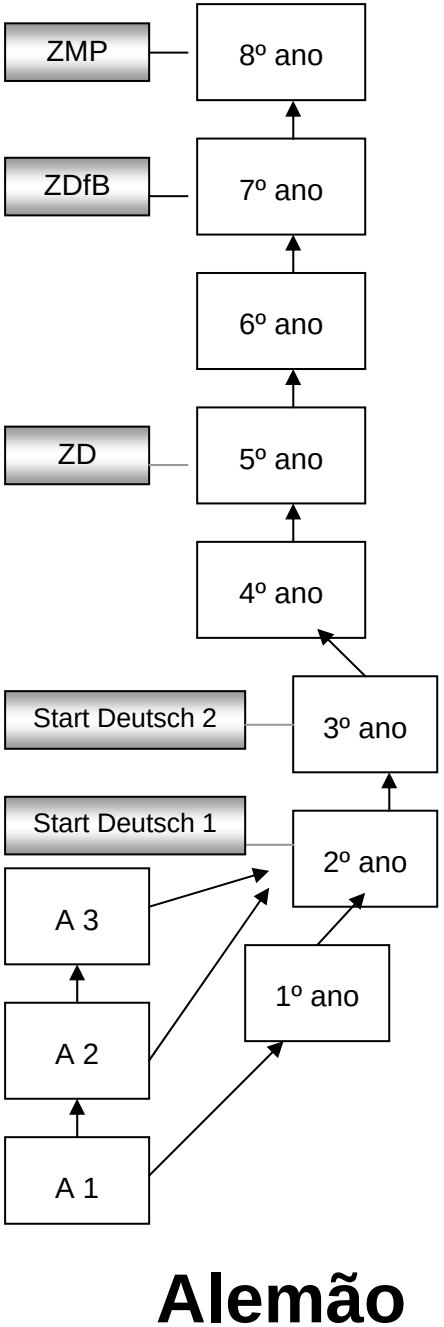
ZMP
8º ano
ZDfB
7º ano
6º ano
ZD
5º ano
4º ano
Start Deutsch 2
3º ano
Start Deutsch 1
2º ano
A 3
1º ano
A 2
A 1
Alemão

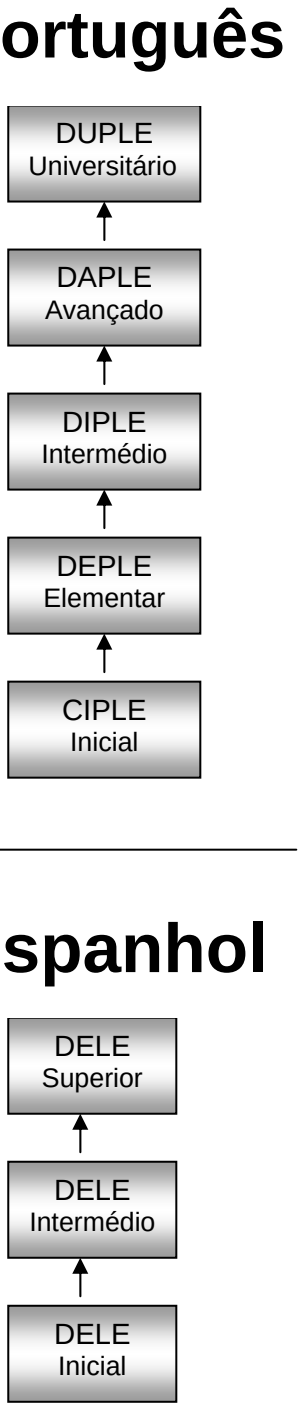
Português
DUPLE Universitário
DAPLE Avançado
DIPLE Intermédio
DEPLE Elementar
CIPLE Inicial
Espanhol
DELE Superior
DELE Intermédio
DELE Inicial